VUE A

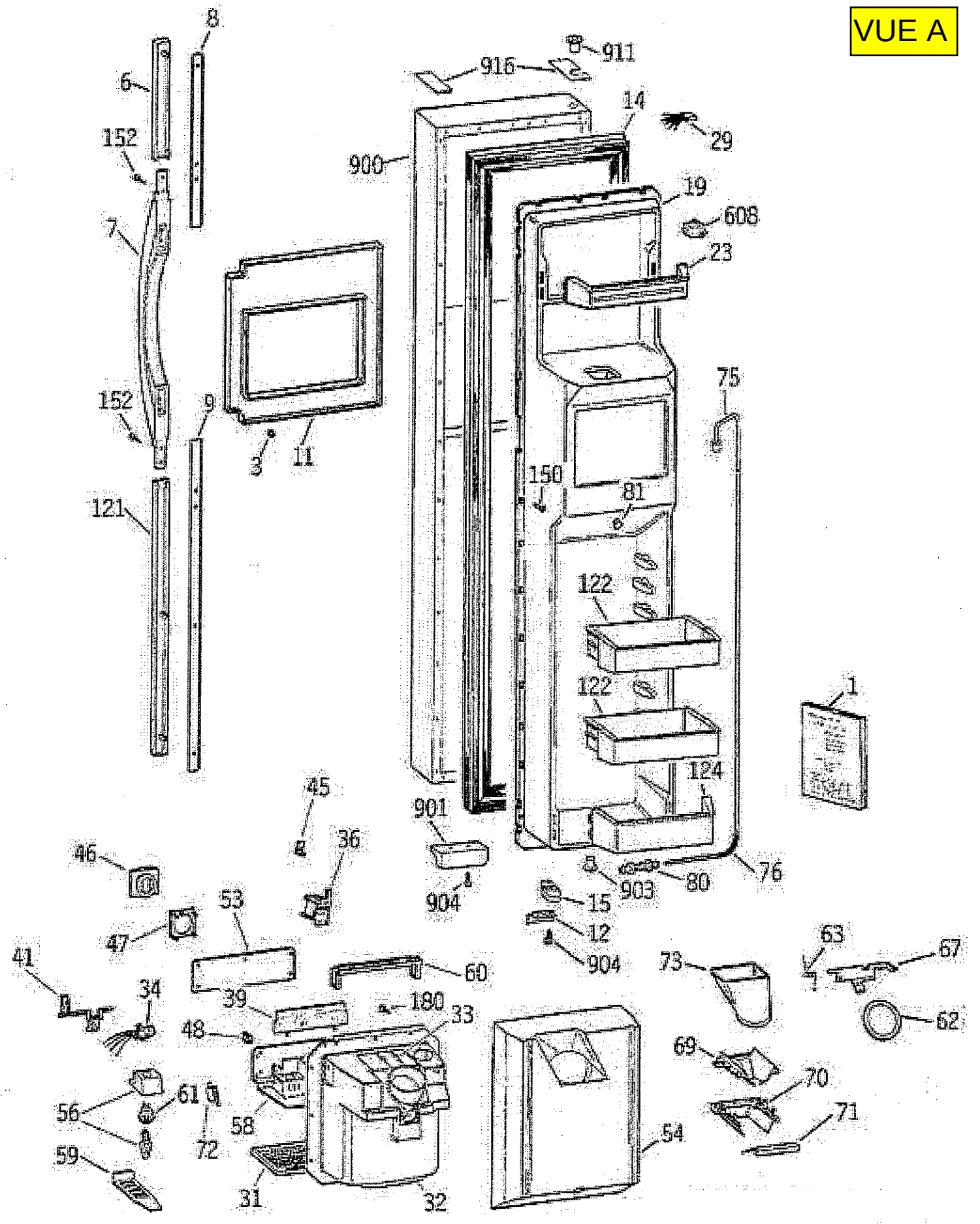
8
6
152
7
152
9
121
3
11
916
911
14
29
900
19
608
23
75
150
81
122
122
1
124
45
901
36
46
904
903
80
76
53
15
12
47
904
63
67
41
60
73
34
39
180
33
62
48
69
70
56
61
58
71
72
54
59
31
32

VUE B

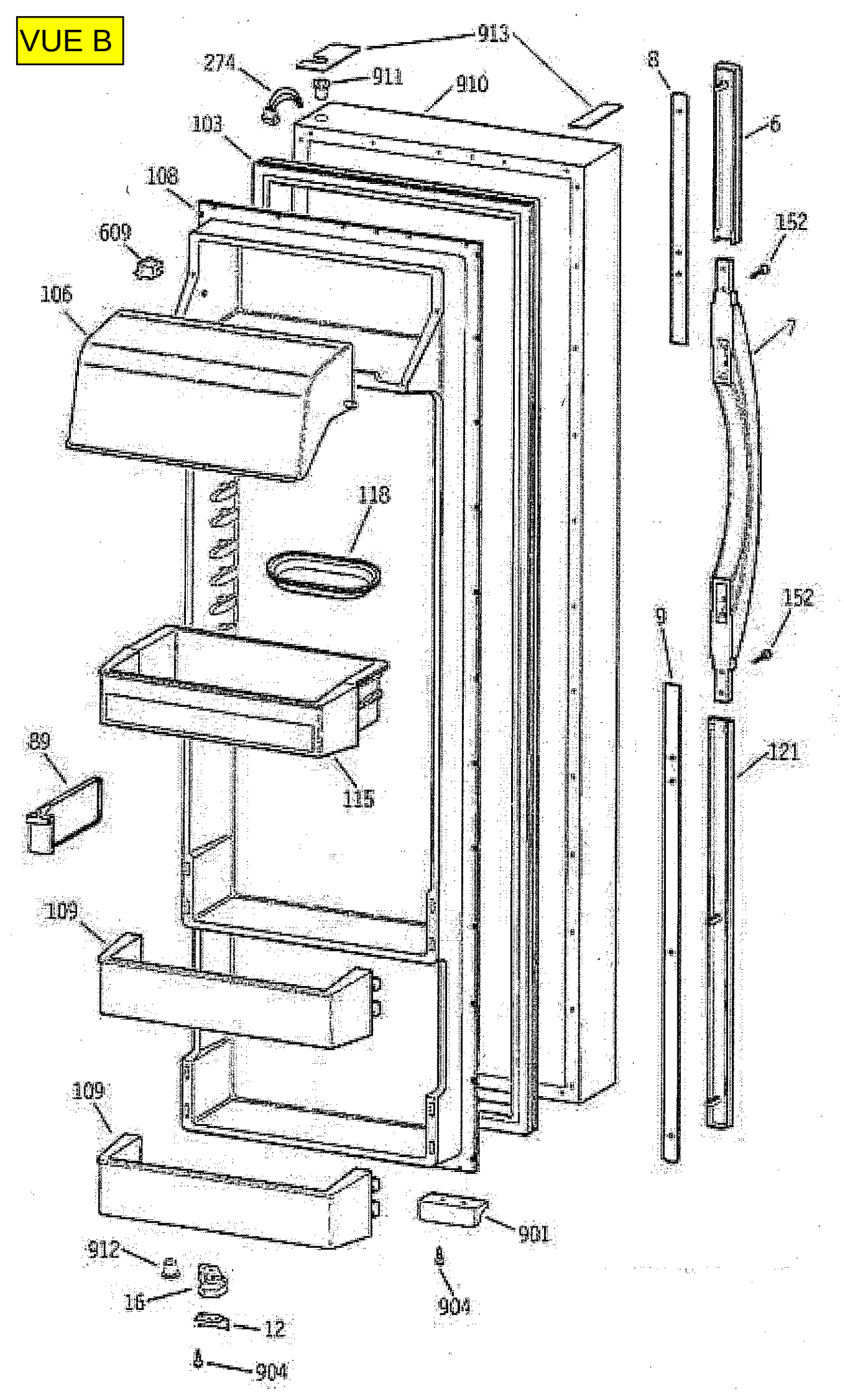
913
274
911
910
8
6
103
108
152
609
106
7
118
152
9
89
121
115
109
109
901
912
904
16
12
904

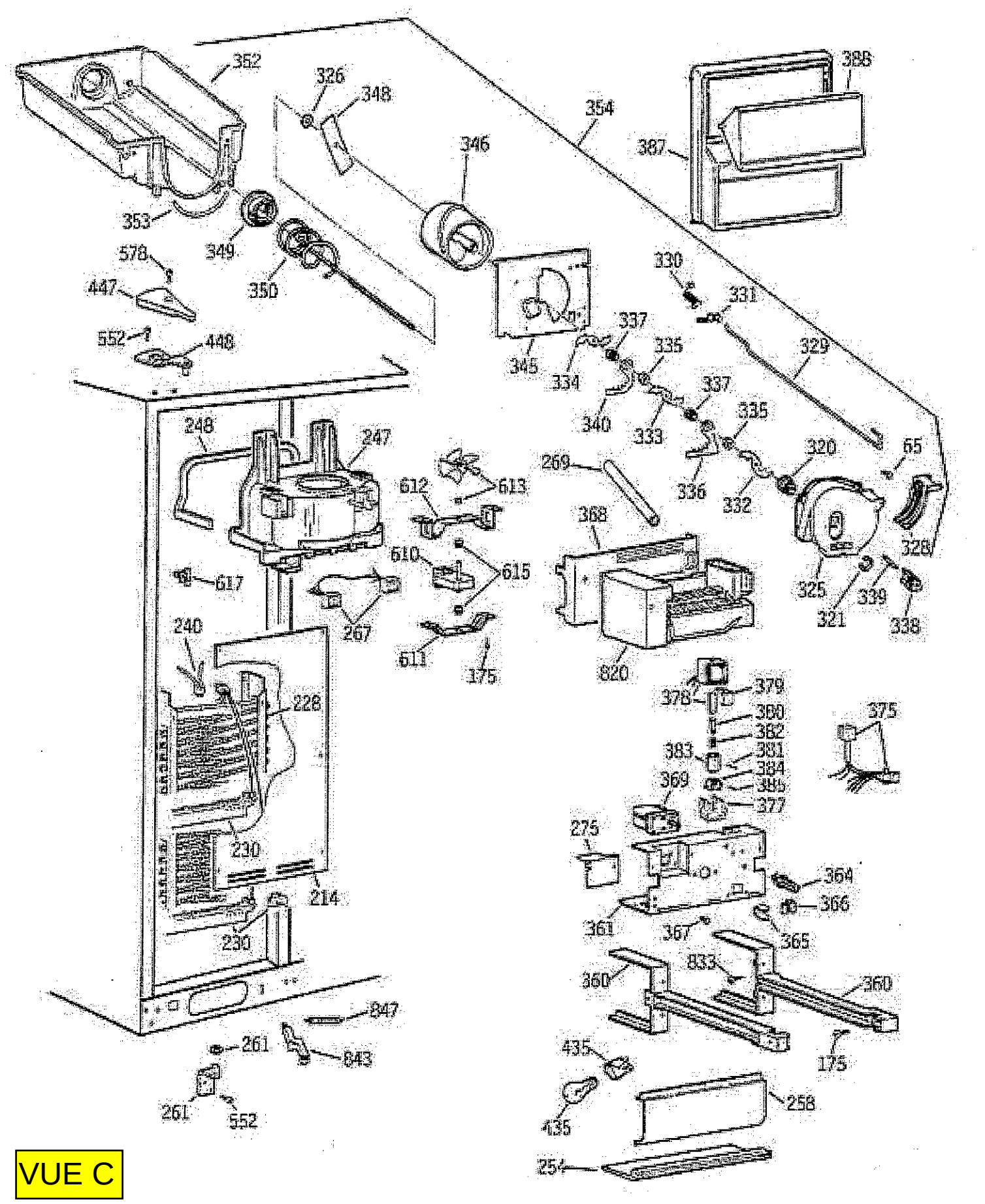
352
326
348
354
388
387
346
353
349
350
578
447
552
448
330
331
337
335
329
345
334
340
333
337
335
336
332
320
65
248
247
269
612
613
368
610
615
617
267
611
175
820
325
321
339
338
328
240
228
230
214
230
378
379
380
382
383
381
384
369
386
377
375
275
364
366
361
367
365
833
360
360
847
261
843
435
175
261
552
435
258
254

VUE C

VUE D

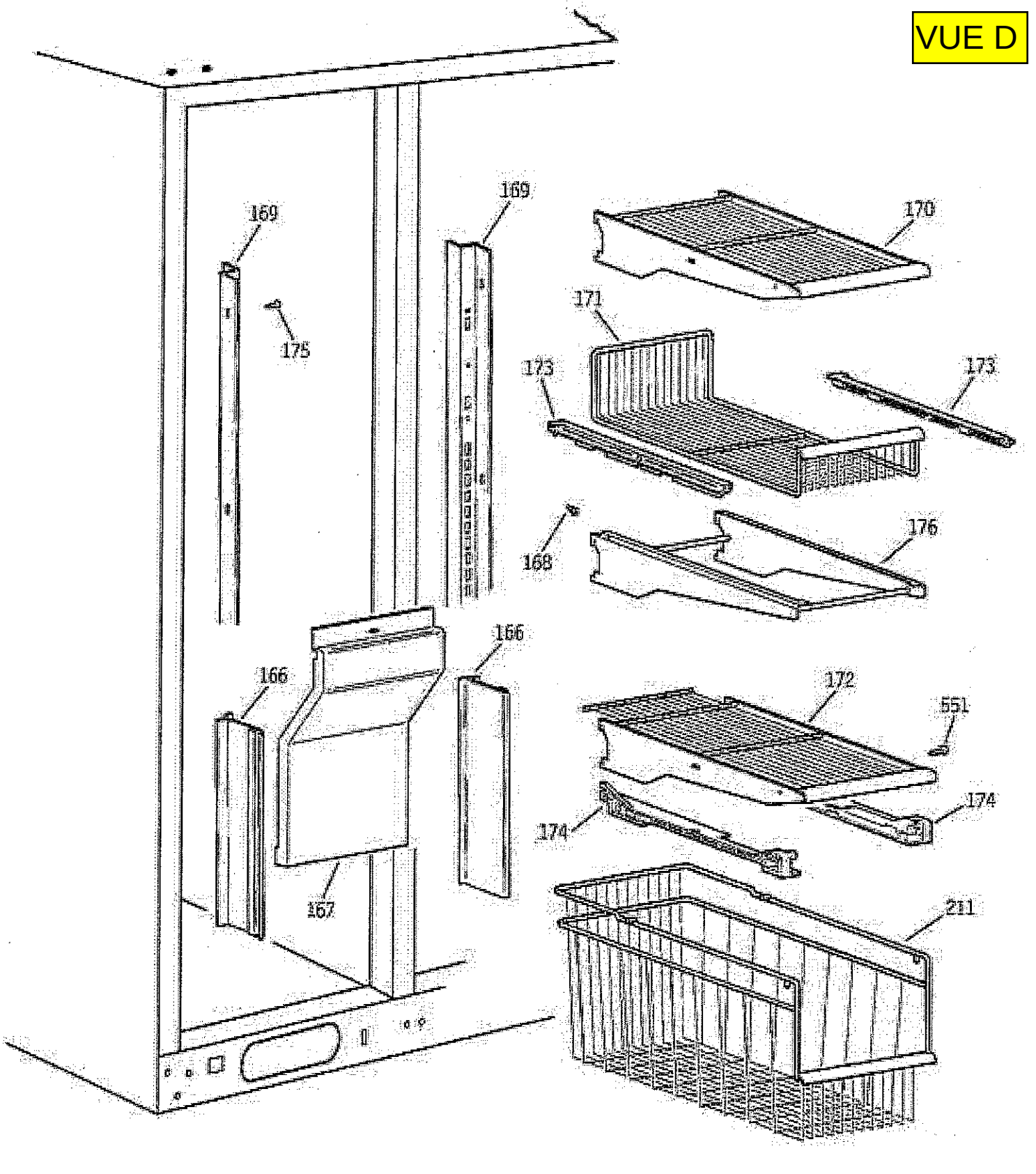
169
169
175
170
171
173
173
168
176
166
166
172
551
174
174
167
211

VUE E

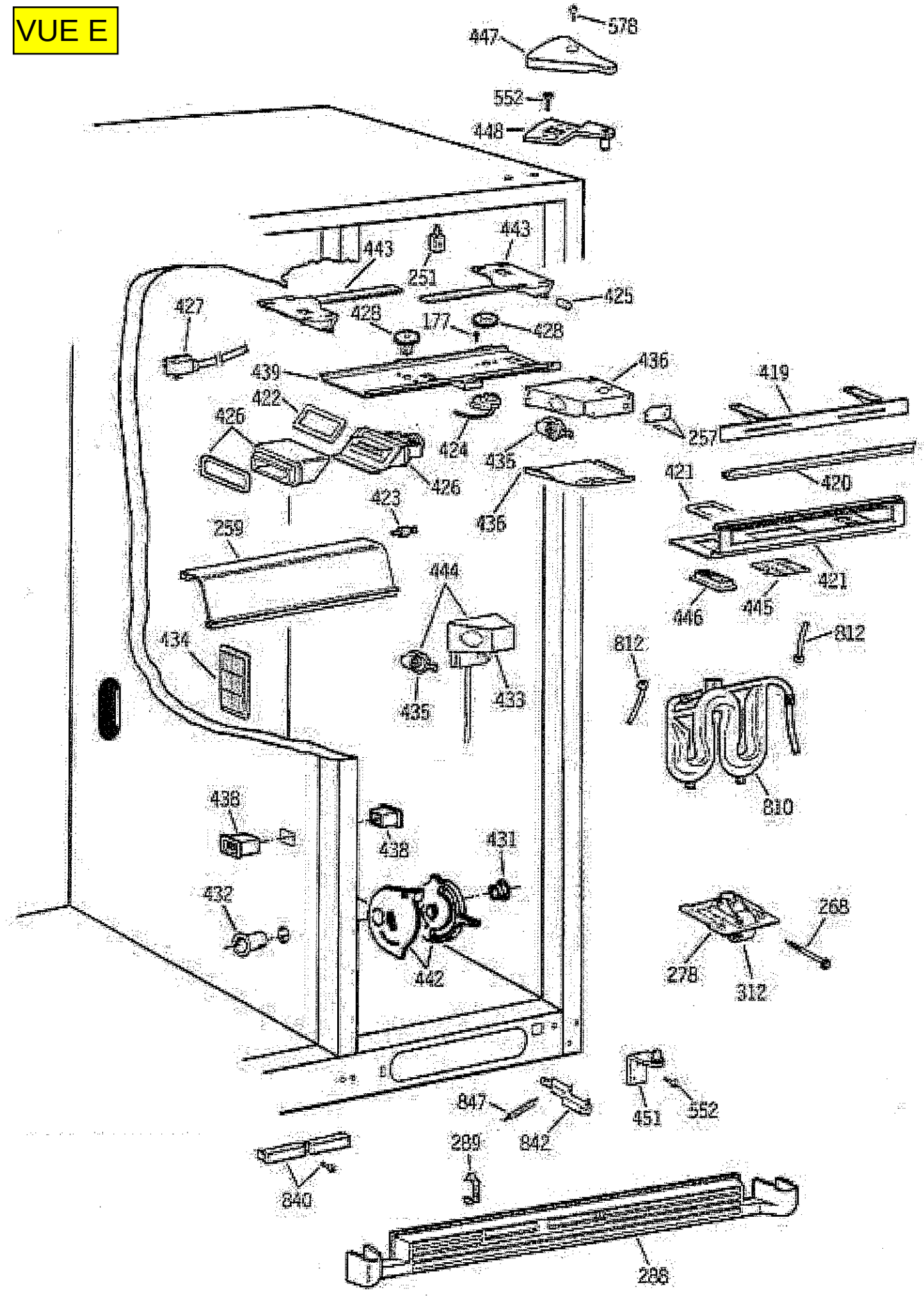
578
447
552
448
443
443
251
425
427
428
177
428
439
436
419
422
426
424
257
435
421
420
426
423
436
259
421
444
446
445
434
812
812
435
433
810
438
438
431
432
268
442
278
312
847
451
552
842
289
840
288

VUE F

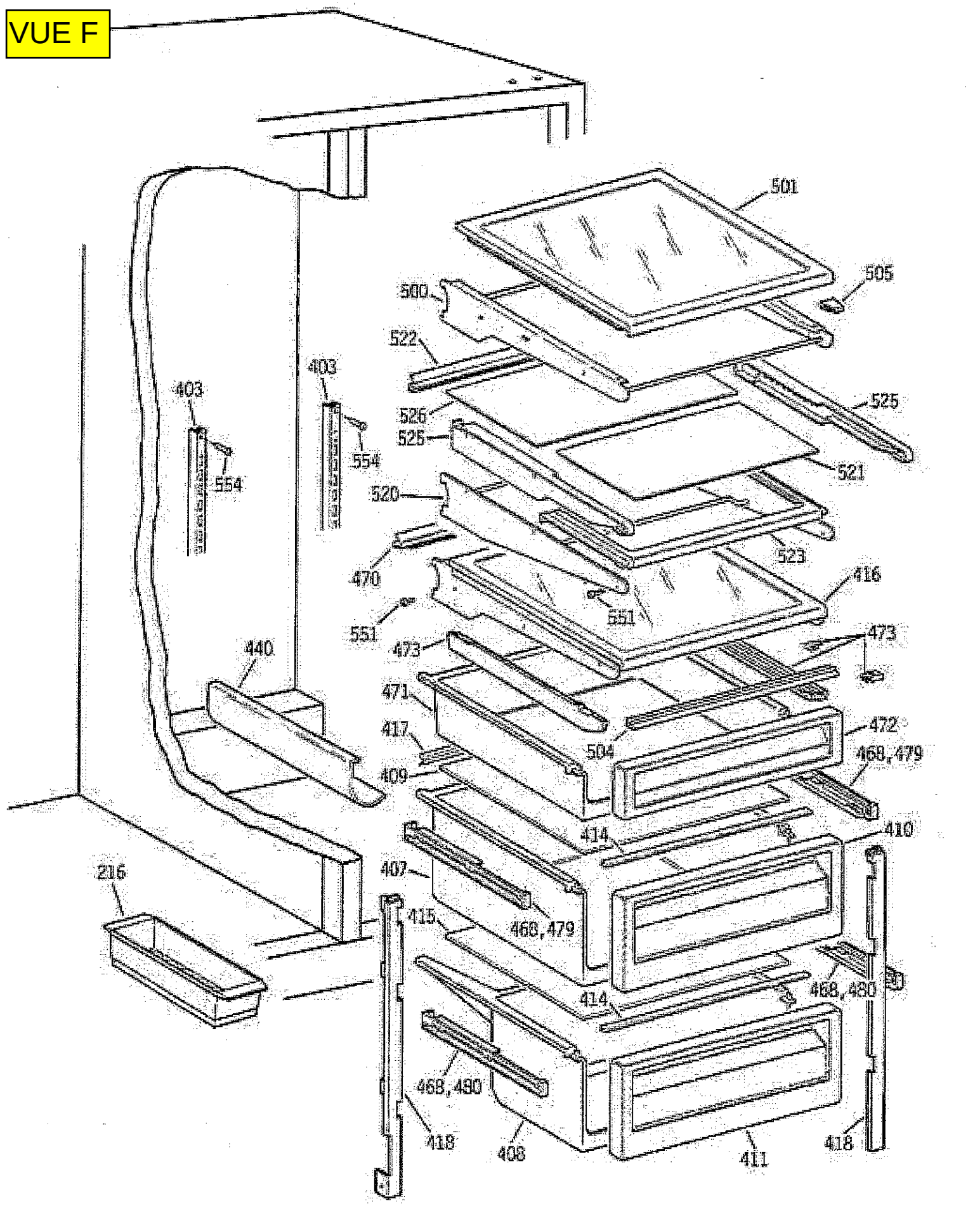
501
505
500
522
403
403
525
526
525
554
554
521
520
523
470
416
551
551
473
473
440
471
472
417
504
468,479
409
414
410
407
216
415
468,479
468,480
414
468,480
418
408
411
418

VUE G

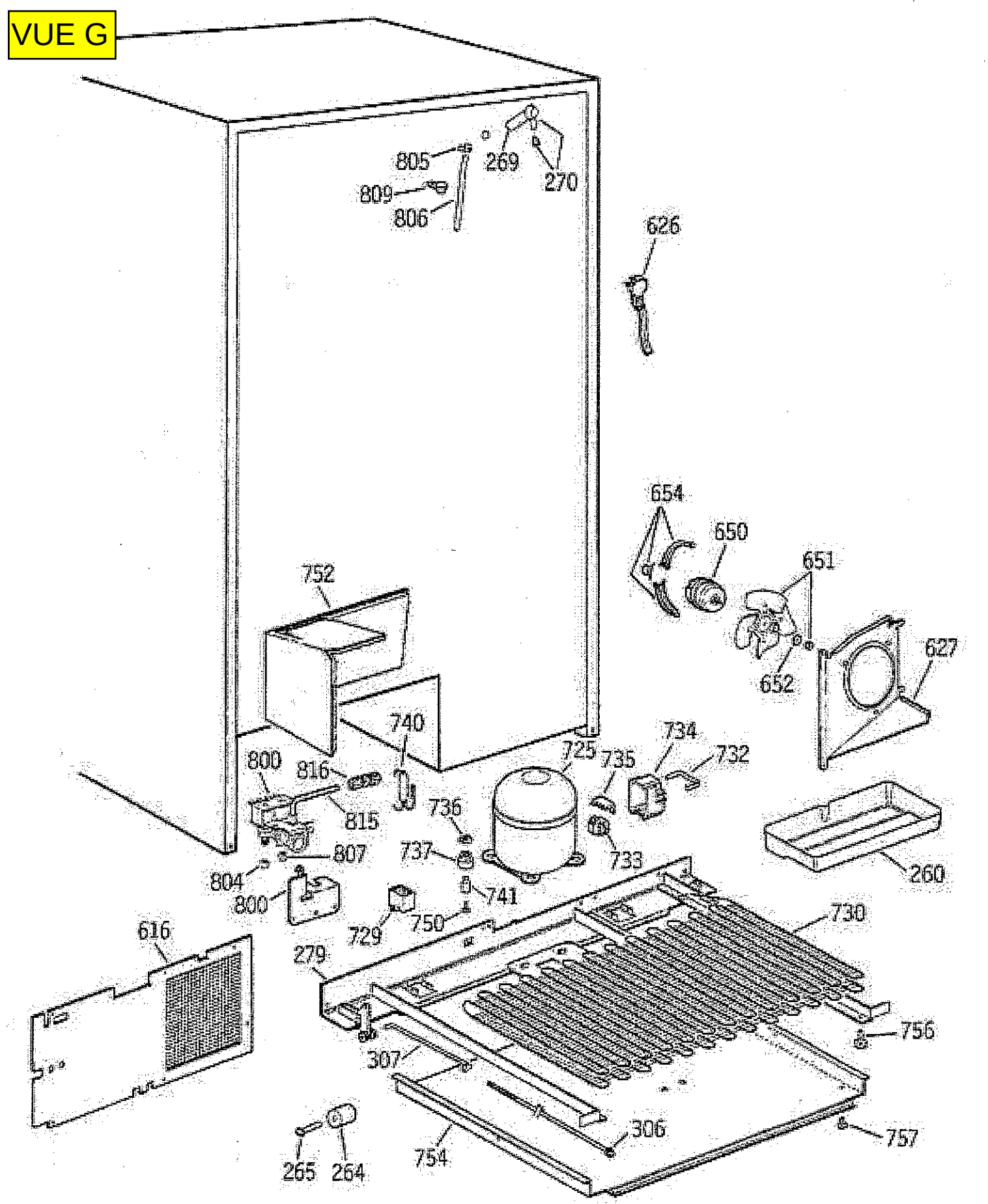
805
269
270
809
806
626
654
650
651
652
627
752
740
725
735
734
732
800
816
815
736
733
807
737
741
804
800
729
750
260
730
616
279
756
307
306
757
754
265
264

VUE H

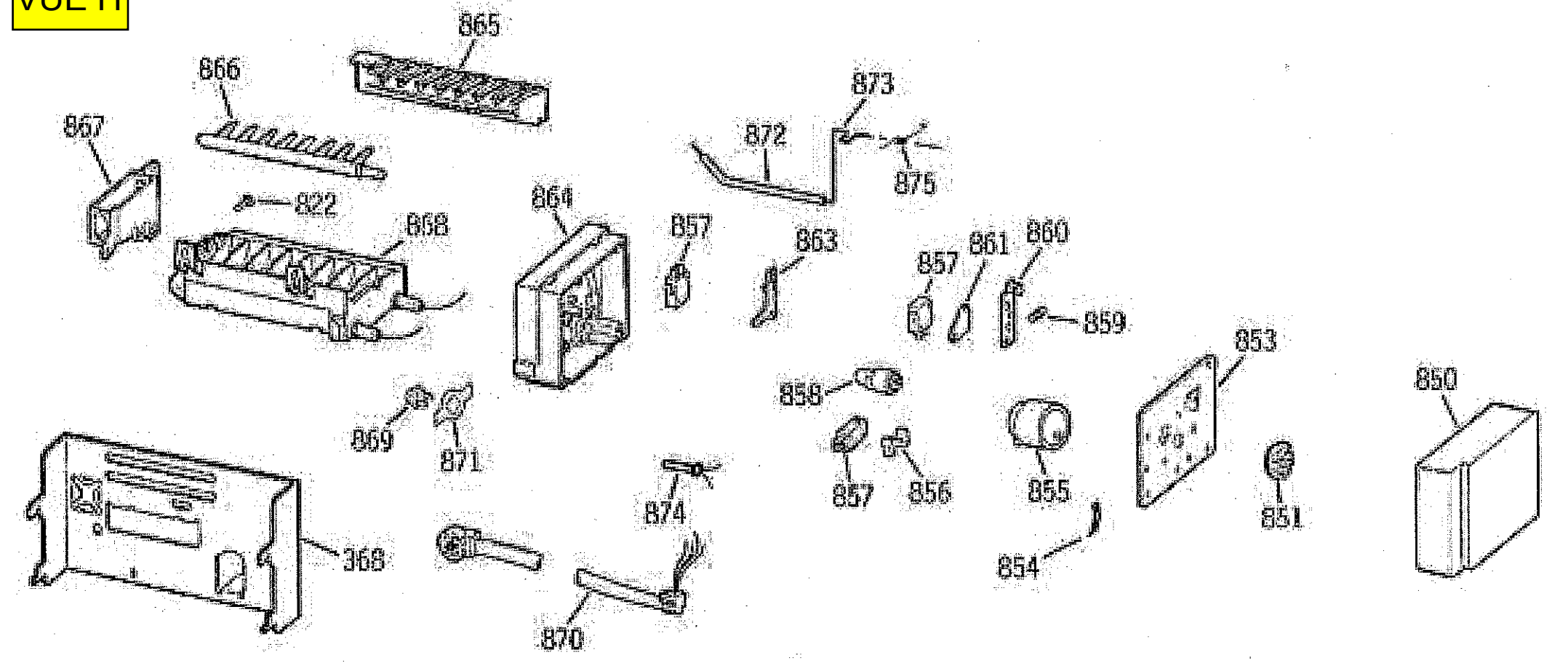
865
866
867
873
872
875
822
868
864
857
863
857
861
860
859
853
850
858
869
871
857
856
855
851
874
368
854
870